Partida 311
Code 1712008
Referencia COFLI
2-2-0771-316

SS-SMBT-2-2N

Tee Terminal Macho Central NPT.

De 1/8” OD a 1/8” NPT

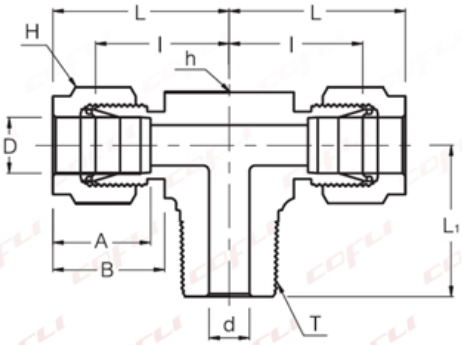

Número de Parte	Diámetro del Tubing (OD) (pulgadas)	Rosca Macho NPT (pulgadas)	Barreno en el Cuerpo.	Medida del Hexágonos	Ancho del Cuerpo	A	B	l	L	L1
	D	d	d	h	H					
SMBT - 2 - 2N	1/8	1/8	2.28	1/2	7/16	12.7	15.24	18.3	24.91	18.9

Todas las dimensiones son en milímetros excepto las especificadas como pulgadas, las dimensiones son sólo referencia y están sujetas a cambio.

TEE TERMINAL TERMINAL MACHO NPT AL CENTRO ASME B1.20.1; SAE AS71051; PARA CONECTAR A TUBING ESTANDAR CON SISTEMA DE COMPRESION DE DOBLE FERRUL; FABRICADA EN ACERO INOXIDABLE TIPO 316L ASTM - A182; CON DIAMETROS EN SUS TERMINALES DE 1/8 OD EN LOS LATERALES A 1/8 NPT MACHO AL CENTRO.

INSTRUCCIONES DE INSTALACION

1

Verifique que el tubing a utilizar este cortado a 90º y este libre de viruta.

2

Asegurese que la cantidad y orientación de los ferrules es correcto.

3

Inserte el extremo del tubing hasta el fondo del conector.

4

Apriete firmemente la tuerca con los dedos.

5

Haga una marca legible para determinar el punto de inicio para aplicar torque.

6

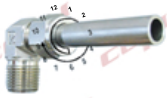

Apriete en sentido del reloj, girando la tuerca 1-1/4 de vuelta a partir de la marca.

ALEACIONES	NORMA PARA BARRA HEXAGONAL	NORMA PARA FORJAS
Inoxidable Tipo 316 / 316L	ASTM A479 / A276	ASTM A182
Monel, Alloy 400	ASTM B164	ASTM B564
Inconel, Alloy 600	ASTM 166	ASTM B564
Hastelloy, Alloy C-276	ASTM B574	ASTM B564
Laton	ASTM B16 / B453	ASTM B283

NPT = National Pipe Thread
(Rosca Nacional de Tubo)

- Hilos con angulos de 60º
- 1º47’ De conicidad
- Fabricada bajo la norma ASME B 1.20.1

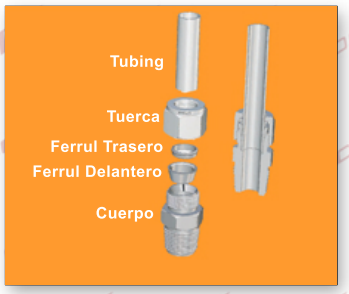

El contenido completo del catálogo debe ser revisado para asegurar que el diseñador del sistema y el usuario realicen una selección segura del producto. Al seleccionar productos, se debe considerar el diseño total del sistema para garantizar un funcionamiento seguro y sin problemas. Funciones, compatibilidad de materiales, clasificación adecuada, instalación, operación y mantenimiento adecuados son responsabilidad del diseñador y usuario del sistema.