Partida 317
Code 1712010
Referencia COFLI
6-4-0771-316

SS-SMBT-6-4N

Tee Terminal Macho Central NPT.

De 3/8” OD a 1/4” NPT

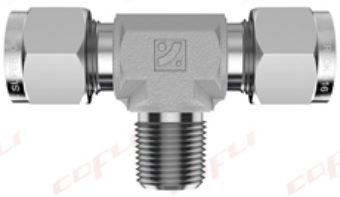

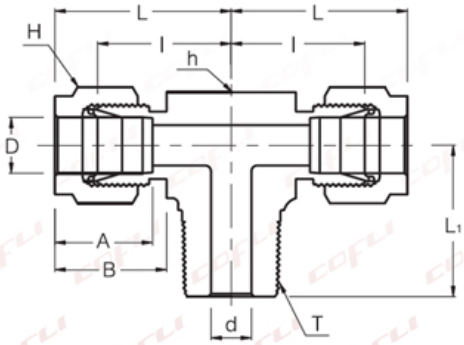

Número de Parte	Diámetro del Tubing (OD) (pulgadas)	Rosca Macho NPT (pulgadas)	Barreno en el Cuerpo.	Medida del Hexágonos	Ancho del Cuerpo	A	B	I	L	L1
	D	d	d	h	H					
SMBT - 6 - 4N	3/8	1/4	7.11	5/8	11/16	16.76	19.3	23.11	30.48	25.4

Todas las dimensiones son en milímetros excepto las especificadas como pulgadas, las dimensiones son sólo referencia y están sujetas a cambio.

TEE TERMINAL TERMINAL MACHO NPT AL CENTRO ASME B1.20.1; SAE AS71051; PARA CONECTAR A TUBING ESTANDAR CON SISTEMA DE COMPRESION DE DOBLE FERRUL; FABRICADA EN ACERO INOXIDABLE TIPO 316L ASTM - A182; CON DIAMETROS EN SUS TERMINALES DE 3/8 OD EN LOS LATERALES A 1/4 NPT MACHO AL CENTRO.

INSTRUCCIONES DE INSTALACION

1.
Verifique que el tubing a utilizar este cortado a 90º y este libre de viruta.

2.
Asegurese que la cantidad y orientación de los ferrules es correcto.

3.
Inserte el extremo del tubing hasta el fondo del conector.

4.
Apriete firmemente la tuerca con los dedos.

5.
Haga una marca legible para determinar el punto de inicio para aplicar torque.

6. 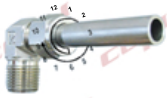
Apriete en sentido del reloj, girando la tuerca 1-1/4 de vuelta a partir de la marca.

ALEACIONES	NORMA PARA BARRA HEXAGONAL	NORMA PARA FORJAS
Inoxidable Tipo 316 / 316L	ASTM A479 / A276	ASTM A182
Monel, Alloy 400	ASTM B164	ASTM B564
Inconel, Alloy 600	ASTM 166	ASTM B564
Hastelloy, Alloy C-276	ASTM B574	ASTM B564
Laton	ASTM B16 / B453	ASTM B283

NPT = National Pipe Thread
(Rosca Nacional de Tubo)

- Hilos con angulos de 60º
- 1º47’ De conicidad
- Fabricada bajo la norma ASME B 1.20.1

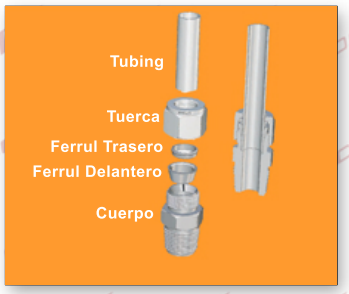

El contenido completo del catálogo debe ser revisado para asegurar que el diseñador del sistema y el usuario realicen una selección segura del producto. Al seleccionar productos, se debe considerar el diseño total del sistema para garantizar un funcionamiento seguro y sin problemas. Funciones, compatibilidad de materiales, clasificación adecuada, instalación, operación y mantenimiento adecuados son responsabilidad del diseñador y usuario del sistema.